GENERGY® ESPAÑA

SD40 Serie

Motor diesel

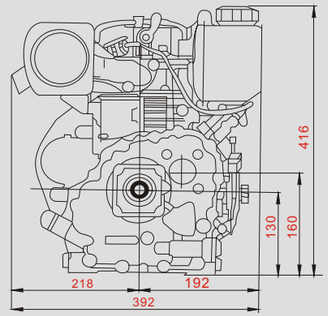

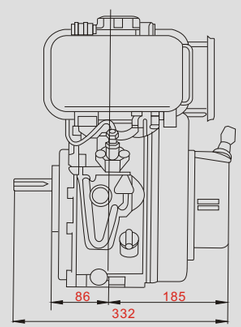

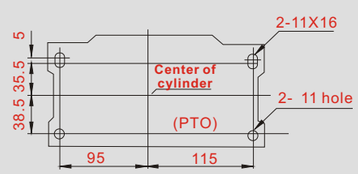

Cylinder center DIM

ESPECIFICACIONES

Modelo	SD40
Tipo de motor	1 Cilindro, refrigerado por aire, inyección directa.
Diámetro x Carrera	70X55
Cilindrada	210
RPM de trabajo	3000
Potencia máxima	4,2HP (3600RPM)
Arranque	Manual/Eléctrico
Capacidad depósito	2,5L
Consumo	280g/HP-hora
Capacidad aceite	0, 75L（SAE10W30）
Dimensiones	332X392X416mm
Peso	27K

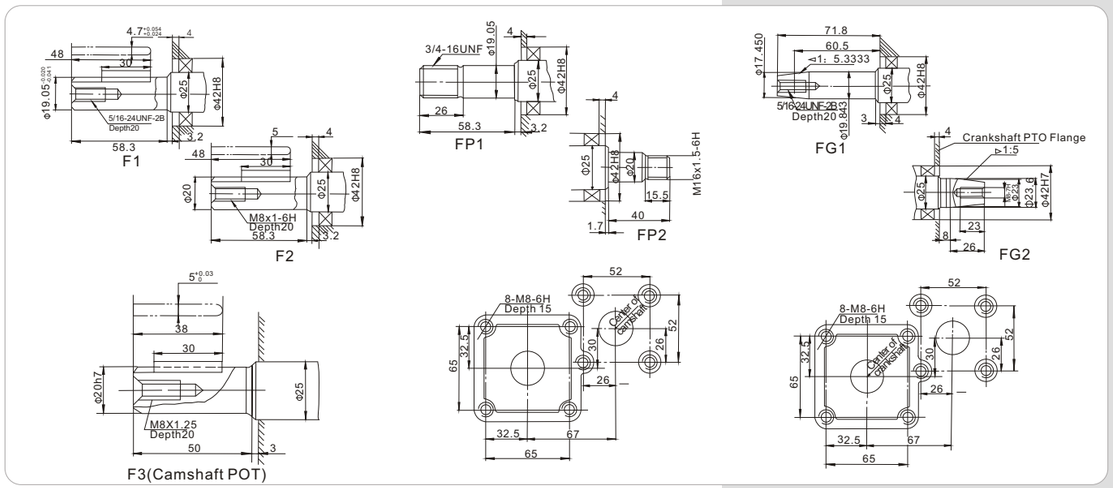

GENERGY® ESPAÑA

SD60 Serie

Motor diesel

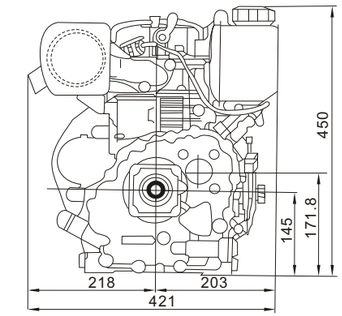

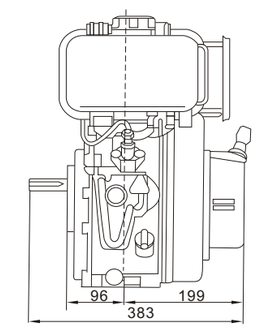

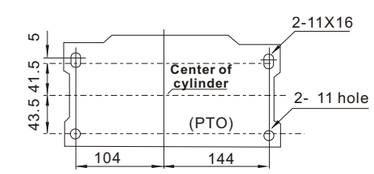

Cylinder center DIM

ESPECIFICACIONES
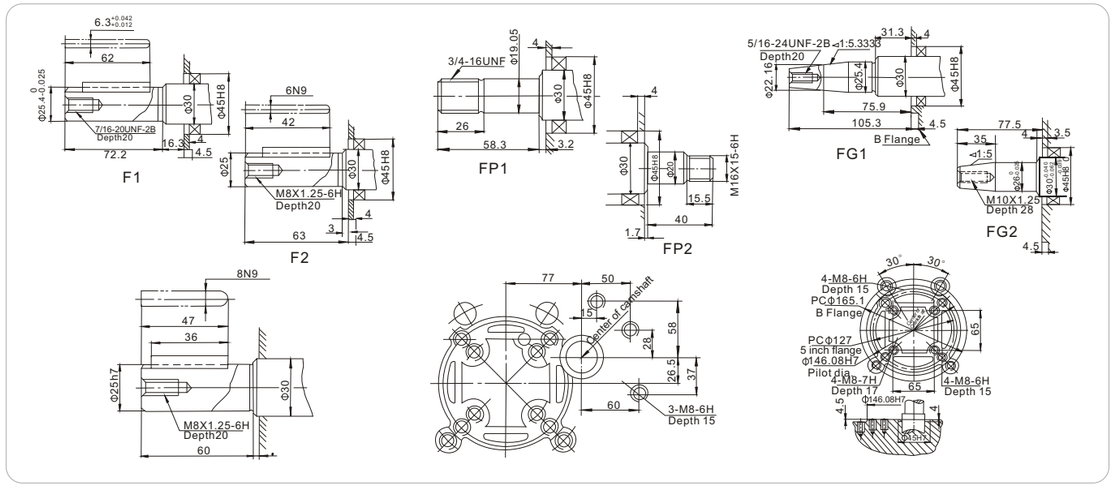
Modelo	SD60
Tipo de motor	1 Cilindro, refrigerado por aire, inyección directa.
Diámetro x Carrera	78X64
Cilindrada	305
RPM de trabajo	3000
Potencia máxima	6HP (3600RPM)
Arranque	Manual/Eléctrico
Capacidad depósito	3,5L
Consumo	276g/HP-hora
Capacidad aceite	1,1L（SAE10W30）
Dimensiones	383X421X450mm
Peso	33K